SCHEDA TECNICA PORTACOLTELLO PNEUMATICO “PS55” PER TAGLIO A FORBICE COD. 11800PS055059

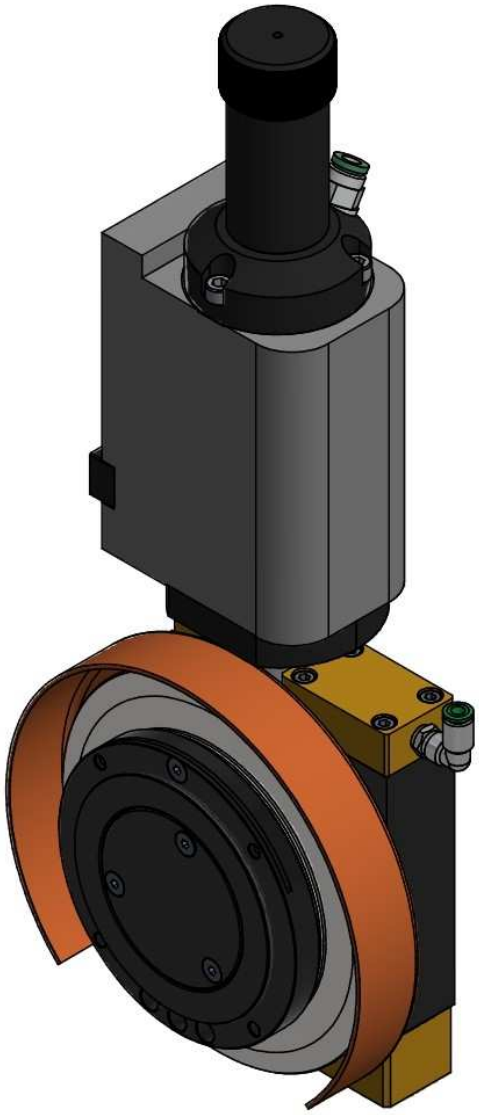

Via E.Fermi, 42 20090 Trezzano Sul Naviglio - (MI) - Italy Tel. 02 484 64 102 P.I.IT13196070158
E-mail: info@delsarlame.com

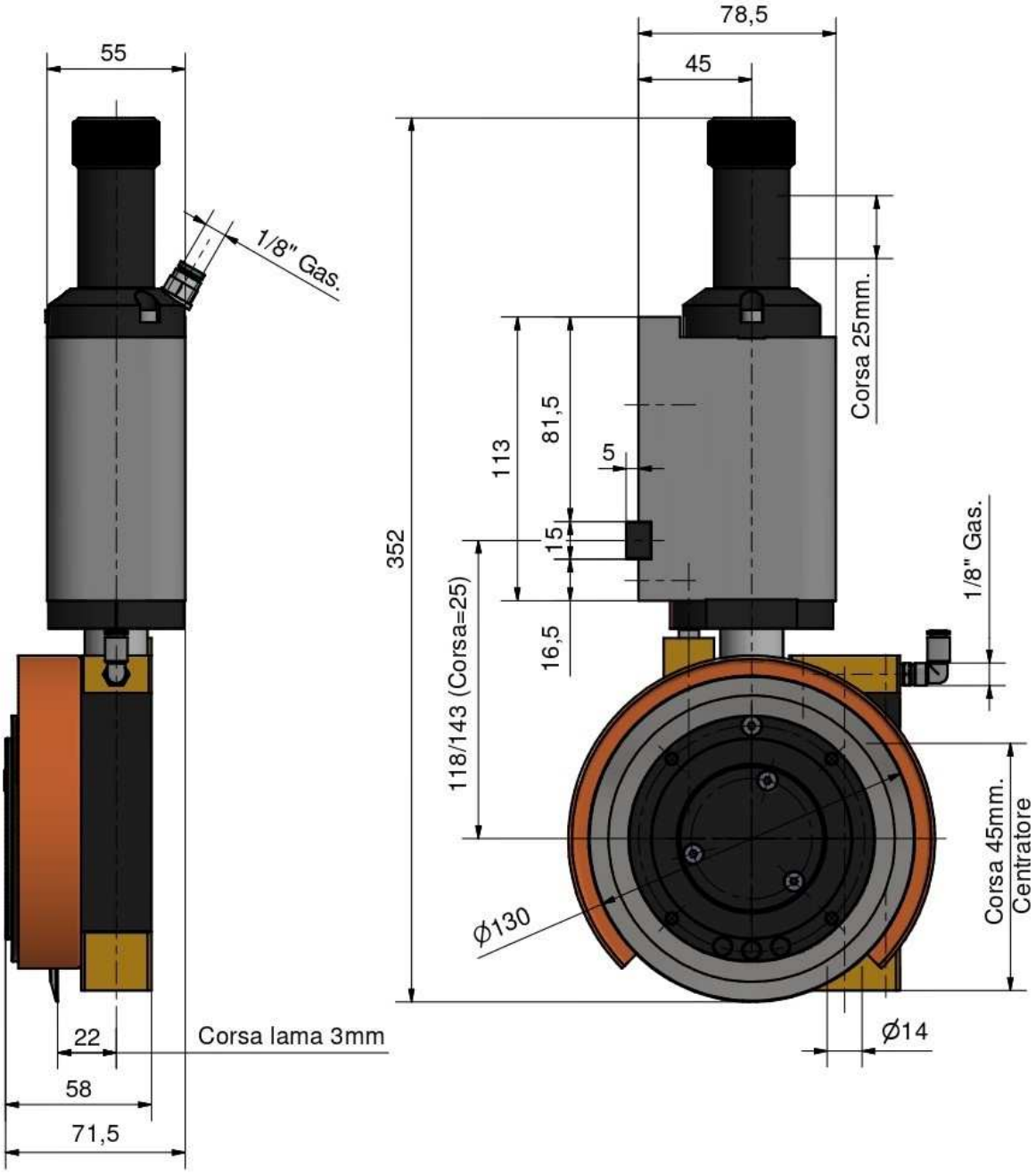

DATI TECNICI

Velocità di taglio max: 1400 m/min
Pressione minima consigliata di esercizio: 4 bar
Pressione massima consigliata di esercizio: 8 bar
Pressione max: 12 bar
Capacità di taglio carta: 1600 g/m^2
Capacità di taglio film plastici: 1,50 mm
Taglio minimo: 60mm
Portata aria: 0,25±0,15 N/lmin

Via E.Fermi, 42 20090 Trezzano Sul Naviglio - (MI) - Italy Tel. 02 484 64 102 P.I.IT13196070158
E-mail: info@delsarlame.com