SCHEDA TECNICA
PORTACOLTELLO PNEUMATICO
“CTP_15-20-00”
PER TAGLIO A PRESSIONE
COD. 116PCPPTI1521

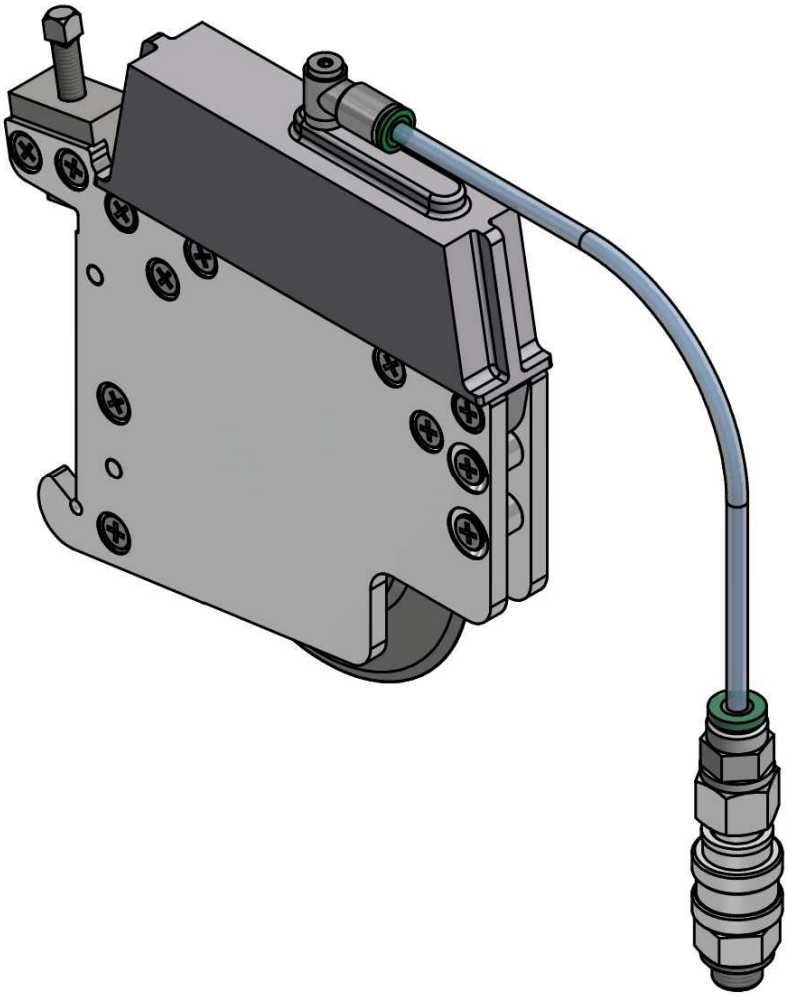

Via E.Fermi, 42 20090 Trezzano Sul Naviglio - (MI) - Italy Tel. 02 484 64 102 P.I.IT13196070158
E-mail: info@delsarlame.com

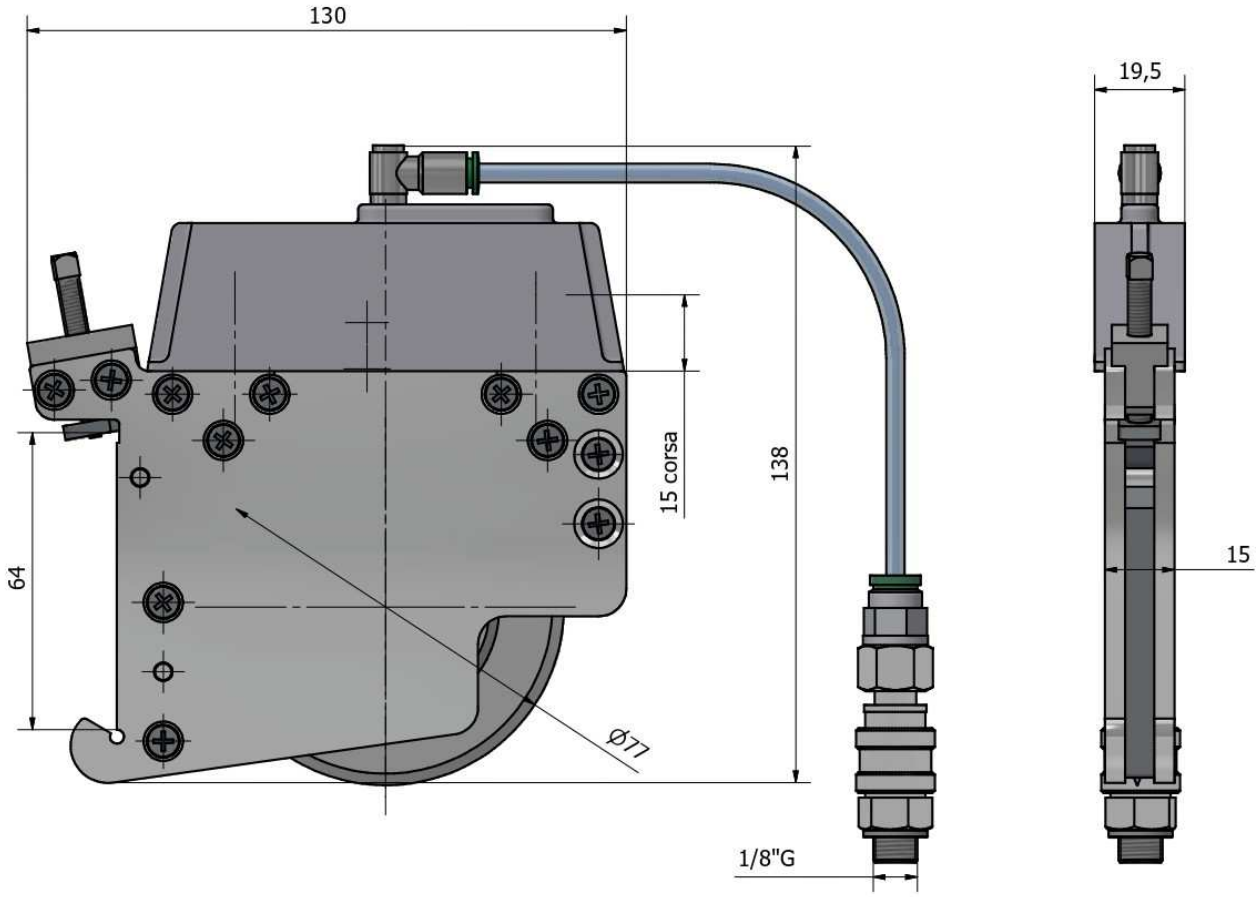

DATI TECNICI

Capacità di taglio carta:150 g/m^2
Capacità di taglio film plastici: 0,2 mm
Velocità di taglio max: 600 m/min
Taglio minimo: 20mm
Pressione minima consigliata di esercizio: 2,5 bar
Pressione massima consigliata di esercizio: 6 bar
Pressione max: 8 bar
Portata aria: 0,45 N/lmin
Spinta a 6 bar: circa 65kg

Via E.Fermi, 42 20090 Trezzano Sul Naviglio - (MI) - Italy Tel. 02 484 64 102 P.I.IT13196070158
E-mail: info@delsarlame.com